Mi Staubsauger-Wischer-Roboter 2 Pro+

Benutzerhandbuch

Willkommen

Danke, dass Sie sich für den Mi Staubsauger-Wischer-Roboter 2 Pro+ entschieden haben!

Der Mi Staubsauger-Wischer-Roboter 2 Pro+ ist ein intelligenter Saugroboter mit Wischfunktion, der ein Höchstmaß an Komfort und Reinigungseffizienz bietet. Ausgestattet mit hochpräzisen Bewegungssensoren, Hindernisvermeidungstechnologie und einem innovativen visuellen Navigationssystem erfasst der Mi Staubsauger-Wischer-Roboter 2 Pro+ schnell seine Umgebung und generiert die Reinigungsrouten in Echtzeit während der Fahrt. Dank der intuitiven Hinderniserkennung und des Designs mit hohem Radabstand findet sich der Mi Staubsauger-Wischer-Roboter 2 Pro+ leicht in komplexen Wohnumgebungen zurecht. Sobald eine Reinigungsaufgabe abgeschlossen ist, kehrt der Mi Staubsauger-Wischer-Roboter 2 Pro+ automatisch zur Ladestation zurück und bietet so ein problemloses Erlebnis von Anfang bis Ende. Mit seinem leistungsstarken Sauger und dem elektronisch gesteuerten Wasserwischsystem reinigt der Mi Staubsauger-Wischer-Roboter 2 Pro+ vorne durch Fegen und hinten durch Wischen und erzielt so jedes Mal erstaunliche Ergebnisse. Mit der Mi Home/Xiaomi Home-App können Sie außerdem ganz einfach Ihre Reinigungskarte anzeigen, eine Reinigung planen und zwischen den Reinigungsmodi wechseln, sodass Sie Ihr gesamtes Zuhause mit einem Knopfdruck reinigen können. Vielen Dank, dass Sie sich für den Mi Staubsauger-Wischer-Roboter 2 Pro+ entschieden haben und willkommen in der Zukunft!

Lesen Sie diese Handbuch vor der Verwendung sorgfältig und bewahren Sie es auf, um zukünftig die Informationen nachlesen zu können.

Hiermit bestätigt Dreame (Tianjin) Information Technology Co., Ltd., dass das Funkgerät des Typs STYTJ02ZHM mit der Verordnung 2014/53/EU in Einklang steht. Der vollständige Wortlaut der EU-Konformitätserklärung ist unter der folgenden Internetadresse abru:
http://www.mi.com/global/service/support/declaration.html

Sicherheitsinformationen

Die Kamera des Staubsauger-Wischers wird beim Reinigen Personen in der Umgebung innerhalb des Kamerawinkels erfassen. Dies dient ausschließlich der Navigation und Positionierung. Wir können Ihnen versichern, dass alle Ihre persönlichen Daten durch die Datenversch lüsselungstechnologie geschützt werden.

Nutzungsein-schränkungen

Dieses Produkt ist nur für die Bodenreinigung in einer häuslichen Umgebung bestimmt. Benutzen Sie es nicht im Freien, auf anderen Oberflächen als dem Boden oder in einer kommerziellen oder industriellen Umgebung.
Dieses Produkt kann von Kindern im Alter ab acht Jahren und von Personen mit physischen, sensorischen und intellektuellen Einschränkungen oder begrenzter Erfahrung oder Wissen benutzt werden, dies muss jedoch unter Aufsicht von Eltern oder einer Aufsichtsperson erfolgen, um einen sicheren Betrieb zu gewährleisten und Gefahren auszuschließen. Eine Wartung und Reinigung darf durch Kinder nur unter Aufsicht erfolgen.
Kinder dürfen nicht mit diesem Produkt spielen. Sorgen Sie dafür, dass Kinder und Haustiere während des Betriebs des Staubsauger-Wischers in einem sicheren Abstand zum Gerät gehalten werden.
Wenn das Netzkabel beschädigt ist, muss es durch ein spezielles Kabel oder eine spezielle Baugruppe ersetzt werden, die beim Hersteller oder seinem Kundendienst erhältlich ist.
Verwenden Sie den Staubsauger-Wischer nicht in einem Bereich, der sich über dem Bodenniveau befindet und der nicht durch eine Schutzbarriere begrenzt wird.
Benutzen Sie den Staubsauger-Wischer nicht in Umgebungen, in denen die Temperaturen über 40 °C oder unter 0 °C liegen, und auch nicht auf Böden mit Flüssigkeiten oder klebrigen Substanzen.

Heben Sie Kabel vom Boden auf, bevor Sie den Staubsauger-Wischer benutzen, um zu verhindern, dass diese während der Reinigung mitgezogen werden.
Entfernen Sie zerbrechliche oder kleine Gegenstände vom Boden, um zu verhindern, dass der Staubsauger-Wischer sie anstößt und beschädigt.
Bitte halten Sie die Reinigungswerkzeuge für die Bürste von Kindern fern.
Kinder, Haustiere oder andere Gegenstände dürfen weder auf dem stillstehenden noch dem sich bewegenden Staubsauger-Wischer positioniert werden.
Halten Sie Haare, Finger und andere Körperteile von der Saugöffnung des Staubsauger-Wischers fern.
Benutzen Sie den Staubsauger-Wischer nicht zum Aufwischen oder Aufsaugen brennender Substanzen.
Saugen Sie keine harten oder scharfen Gegenstände ein.
Stellen Sie sicher, dass der Staubsauger-Wischer ausgeschaltet und die Ladestation vom Netz getrennt ist, bevor Sie Reinigungs- oder Wartungsarbeiten durchführen.
Bitte verwenden Sie das Produkt gemäß den Anweisungen im Benutzerhandbuch. Der Benutzer ist für jeglichen Verlust oder Schaden verantwortlich, der aufgrund inkorrekter Verwendung dieses Produkts entsteht.
Wischen Sie Teile dieses Produkt nicht mit nassen Lappen oder anderen Flüssigkeiten ab.

Akkus und Ladung

Warnung: Verwenden Sie keine Akkus von Drittanbietern. Darf nur mit CDZ1902 Ladestation verwendet werden.

Sicherheitsinformationen

Sie dürfen den Akku und die Ladestation nicht zerlegen, reparieren oder modifizieren.
Platzieren Sie die Ladestation nicht nahe an Wärmequellen.
Benutzen Sie keinen nassen Stoff oder nasse Hände, um die Ladekontakte der Ladestation zu reinigen.
Entsorgen Sie alte Akkus sachgemäß. Nicht benötigte Akkus sollten in einer geeigneten Recycling-Einrichtung entsorgt werden.
Stellen Sie sicher, dass der Staubsauger-Wischer beim Transport ausgeschaltet ist und möglichst in der Originalverpackung befördert wird.
Wenn der Staubsauger-Wischer für eine längere Zeit nicht benutzt werden soll, laden Sie ihn voll auf, schalten ihn aus und lagern ihn an einem kühlen und trockenen Ort. Laden Sie den Staubsauger-Wischer mindestens alle 3 Monate auf, um eine Tiefentladung des Akkus zu vermeiden.
Der Lithium-Ionen-Akku enthält umweltgefährdende Stoffe. Bevor der Staubsauger-Wischer entsorgt wird, muss zunächst der Akku entfernt werden, anschließend muss in Übereinstimmung mit den lokalen Gesetzen und Vorschriften des Landes oder der Region, in dem er benutzt wurde, eine Entsorgung oder Wiederverwertung stattfinden.
Lesen Sie diese Handbuch vor der Verwendung sorgfältig und bewahren Sie es auf, um zukünftig die Informationen nachlesen zu können.
Es ist besser, den Akku erst aus dem Produkt zu entnehmen, wenn er aufgebraucht ist. Dabei muss sichergestellt werden, dass Ihr Produkt von der Spannungsversorgung getrennt ist. Entfernen Sie die Schraube an der Unterseite und nehmen Sie die Abdeckung ab.
Ziehen Sie den Akkuanschluss ab und nehmen Sie anschließend den Akku heraus. Beschädigen Sie den Akku nicht, um Verletzungen vorzubeugen.
Geben Sie den Akku an eine Recyclingstelle zurück.

Produktübersicht

Zubehör

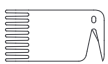

Reinigungswerkzeug

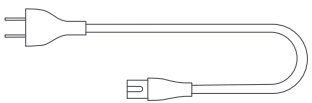

Stromkabel

Seitenbürste

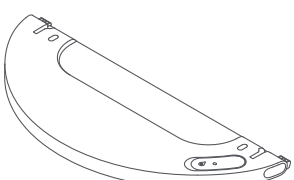

Wassertank

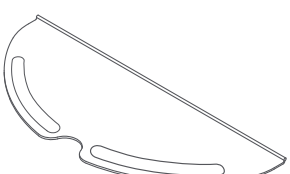

Wischer

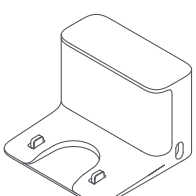

Ladestation

Hinweis: Abbildungen des Produkts, des Zubehörs und der Benutzeroberfläche in der Benutzerhandbuch dienen nur als Referenz. Die tatsächlichen Produkte und Funktionen können aufgrund von Produktverbesserungen variieren.

Produktübersicht

Staubsauger-Wischer

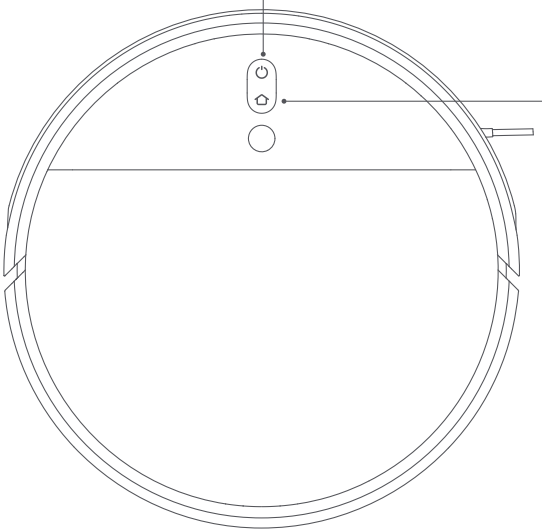

Ein-/Aus- und Reinigungstaste
Ein-/Ausschalten: Drücken und 3 Sekunden lang gedrückt halten
Reinigen: Drücken, um die Reinigung nach dem Einschalten des Staubsauger-Wischers zu starten

Platzieren/Anlegetaste
Drücken, um den Staubsauger-Wischer zur Ladestation zurückzufahren
Halten Sie die Taste 3 Sekunden gedrückt, um den Zielreinigungs-Modus zu starten

Statusanzeige
Weiß: Reinigung/Reinigung abgeschlossen/Voll geladen
Weiß blinkend: Rückkehr zur Ladestation zum Aufladen (normaler Akkustand)
Langsam weiß blinkend: Wird geladen (normaler Akkustand)
Orangefarbenes Blinken: Rückkehr zur Ladestation zum Aufladen (niedriger Akkustand)/Fehler
Langsam orange blinkend: Wird geladen (niedriger Akkustand)

Hinweis: Drücken Sie eine beliebige Taste, um eine Pause zu machen, während der Staubsauger-Wischer reinigt, zum Dock zurückkehrt oder sich im Zielreinigungs-Modus befindet.

Produktübersicht

Staubbehälter

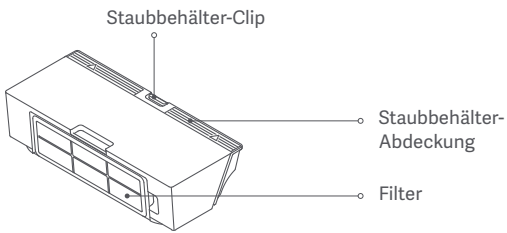

Wischtuch-Aufsatz

Staubsauger-Wischer

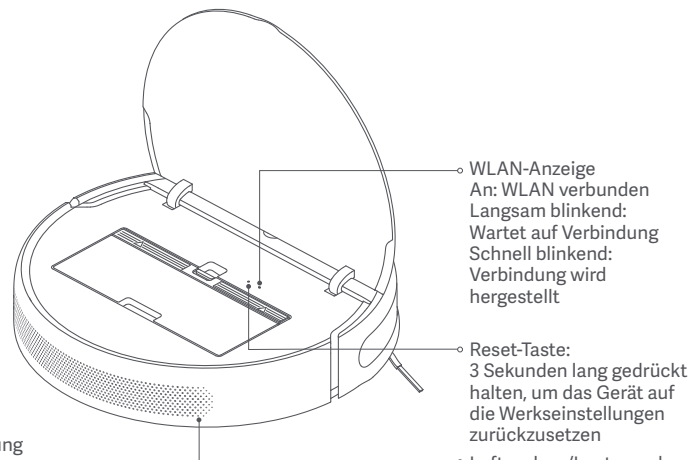

Produktübersicht

Staubsauger-Wischer und Sensoren

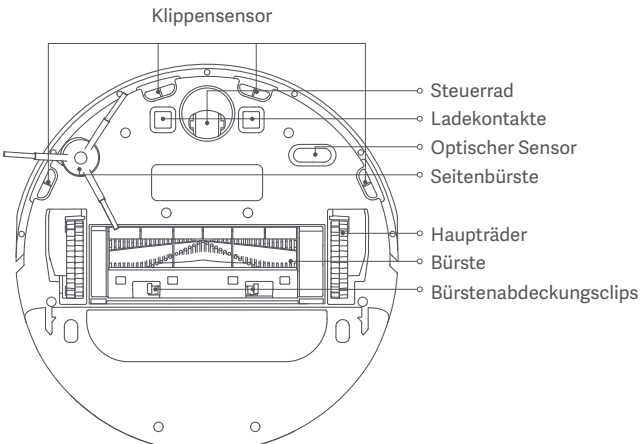

Staubsauger-Wischer und Sensoren

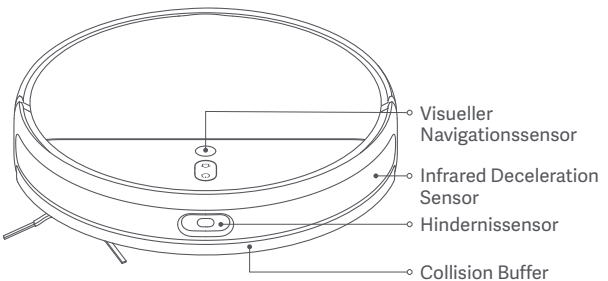

Ladestation

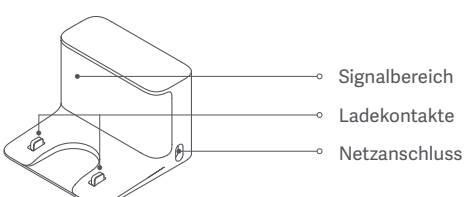

Vor der Verwendung

Schutzabdeckung abnehmen

Entfernen Sie die Schutzstreifen, die sich an beiden Seiten des Dämpfers des Staubsauger-Wischer-Roboters befinden, sowie den am visuellen Navigationssensor und der Ladestation angebrachten Schutzfilm.

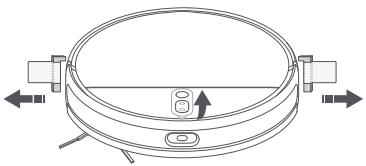

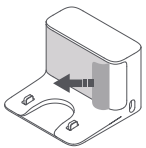

Die Seitenbürste montieren

Stecken Sie die Seitenbürste in den Befestigungsschlitz unten am Staubsauger-Wischer.

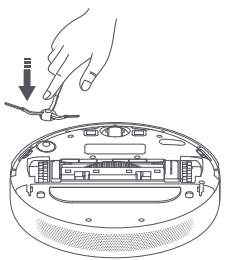

Die Ladestation positionieren und anschließen

Stellen Sie die Ladestation in die Nähe einer Steckdose in einem Bereich mit gutem WLAN-Signal auf. Um sicherzustellen, dass der Staubsauger-Wischer zum Ladegerät zurückkehren kann, müssen Sie auf beiden Seiten der Ladestation mindestens 0,5 m und vor der Station mindestens 1,5 m Platz lassen. Stellen Sie auch sicher, dass sich direkt darüber keine Objekte befinden. Die Ladestation darf nicht unter Möbeln, wie zum Beispiel einem Schrank oder einem Stuhl, platziert werden. Schließen Sie das Stromkabel an die Ladestation an und räumen Sie lose Kabel auf, um zu verhindern, dass sie sich mit dem Staubsauger-Wischer verheddern, und so die Ladestation versehentlich verschoben oder der Stecker herausgezogen werden könnte.

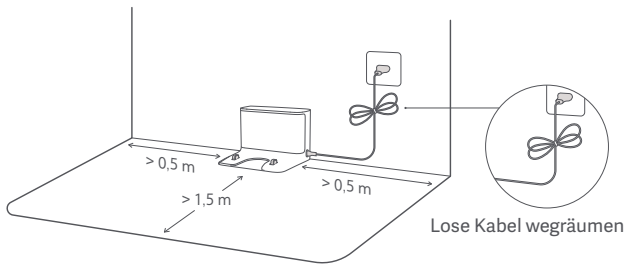

Hinweis: Achten Sie darauf, dass sich die Ladestation in einem gut beleuchteten Bereich ohne direkte Sonneneinstrahlung und nicht in der Nähe reflektierender Objekte wie Spiegel befindet, da diese die Rückkehr des Staubsauger-Wischers zur Ladestation erschweren könnten.

Vor der Verwendung

Den Staubsauger-Wischer aufladen

Positionieren Sie den Staubsauger-Wischer an der Ladestation. Der Staubsauger-Wischer schaltet sich automatisch ein und beginnt zu laden. Die Anzeigen der Tasten ⏻ und ⌂ am Staubsauger-Wischer blinken während des Ladevorgangs langsam weiß. Sobald der Staubsauger-Wischer vollständig aufgeladen ist, leuchten sie dauerhaft weiß.

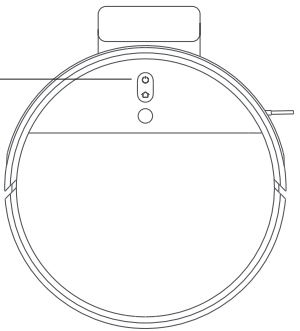

Hinweise:

· Vor der erstmaligen Benutzung sollte der Staubsauger-Wischer voll aufgeladen werden. Dies dauert etwa 6 Stunden.
· Um die Sicherheit beim Laden zu gewährleisten und zu verhindern, dass Bodenflächen beschädigt werden, nehmen Sie bitte den Wischtuch-Aufsatz vor dem Laden heraus.

Mit der Mi Home-/Xiaomi Home-App verbinden

Dieses Produkt funktioniert mit der Mi Home-/Xiaomi Home-App*. Steuern Sie Ihr Gerät und lassen Sie dieses sowie weitere Smart Home-Geräte mit der Mi Home-/Xiaomi Home-App interagieren.

Scannen Sie den QR-Code, um die App herunterzuladen und zu installieren. Ist die App bereits installiert, werden Sie zur Verbindungseinrichtungs-Seite weitergeleitet. Sie können aber auch im App Store nach „Mi Home/ Xiaomi Home“ suchen, um die App herunterzuladen und zu installieren.Öffnen Sie die Mi Home-/Xiaomi Home-App, tippen Sie auf das „+“ oben rechts und befolgen Sie die Anweisungen auf dem Bildschirm, um Ihr Gerät hinzuzufügen.

* In Europa (außer in Russland) wird die App unter dem Namen Xiaomi Home-App geführt. Der auf Ihrem Gerät angezeigte Name der App sollte standardmäßig verwendet werden.

Hinweise:

· Es werden ausschließlich 2,4-GHz-WLAN-Netze unterstützt.
· Die Version der App wurde möglicherweise aktualisiert, befolgen Sie bitte die Anweisungen zur aktuellen App-Version.

WLAN zurücksetzen

Sollte die Verbindung zwischen Ihrem Telefon und dem Staubsauger-Wischer durch die Routerkonfiguration, die Eingabe eines falschen Passworts oder Ähnliches verloren gehen, öffnen Sie bitte die Abdeckung des Staubsaugers, sodass Sie die WLAN-Anzeige sehen können. Gleichzeitig drücken und halten Sie die ⏻ und ⌂ Taste bis Sie eine Sprachmeldung hören „Warten auf Netzwerkkonfiguration“. Sobald die WLAN-Anzeige langsam blinkt, wurde das WLAN erfolgreich zurückgesetzt.

Verwendung

Reinigung beginnen

Halten Sie die Taste ⏻ 3 Sekunden gedrückt, um den Staubsauger-Wischer einzuschalten. Die Betriebsanzeige schaltet auf weiß, um anzuzeigen, dass sich der Staubsauger-Wischer im Standby-Modus befindet. Drücken Sie die Taste ⏻ und der Staubsauger-Wischer beginnt mit der Reinigung in einem S-förmigen Muster. Nachdem alle Bereiche gereinigt wurden, beendet der Staubsauger-Wischer die Reinigung entlang der Ecken und Wände, um anschließend zum Aufladen zur Ladestation zurückzukehren.
Wenn der Akku des Staubsauger-Wischers während einer Reinigungsaufgabe zur Neige geht, kehrt er automatisch zur Ladestation zurück. Nachdem er ausreichend geladen wurde, setzt er die Reinigung dort fort, wo er aufgehört hat.

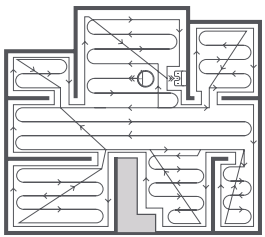

Während einer Reinigungsaufgabe fährt der Staubsauger-Wischer durch die Räume und ermittelt die Grenzen der Räume, indem er sanft gegen Wände und Möbel stößt. Das ist normal und hat keine Auswirkungen auf die Reinigungseffizienz.

Hinweise:

· Vergewissern Sie sich vor einer Reinigungsaufgabe, dass der Staubsauger-Wischer vollständig aufgeladen ist und von der Ladestation losfährt. Bewegen Sie die Ladestation nicht, während der Staubsauger-Wischer reinigt.
· Die vorstehende Abbildung dient nur der Veranschaulichung.

Pausiert

Drücken Sie eine beliebige Taste, um den Staubsauger-Wischer während der Reinigung zu pausieren.Um die Reinigung fortzusetzen, drücken Sie die Taste ⏻. Drücken Sie die Taste ⌂, um die aktuelle Reinigungsaufgabe zu beenden und den Staubsauger-Wischer zur Ladestation zurückzuschicken.

Hinweise:

· Um Navigationsfehler zu vermeiden, dürfen Sie den Staubsauger-Wischer nicht anheben oder bewegen, wenn er sich im Pausenmodus befindet.
· Wenn Sie den Staubsauger-Wischer in die Ladestation setzen, während er sich im Pausenmodus befindet, wird die aktuelle Reinigungsaufgabe beendet.

Energiesparmodus

Der Staubsauger-Wischer geht nach 10 Minuten Inaktivität automatisch in den Energiesparmodus. Die Betriebs- und Ladeanzeige werden in diesem Fall ausgeschaltet. Um den Staubsauger-Wischer aufzuwecken, drücken Sie eine beliebige Taste.

Geplantes Reinigen

Sie können die Reinigungszeiten automatisch mit der Mi Home/Xiaomi Home-App planen. Der Staubsauger-Wischer wird zu den geplanten Zeiten die Reinigung automatisch beginnen und nach ausgeführter Reinigung wieder zur Ladung an die Ladestation zurückkehren.

Verwendung

Zielreinigungs-Modus

Wenn sich der Staubsauger-Wischer im Standby-Modus oder im Pause-Modus befindet, halten Sie die Taste ⌂ 3 Sekunden lang gedrückt, um den Zielreinigungs-Modus zu starten. In diesem Modus wird eine quadratische Fläche von 1,5 × 1,5 Metern direkt um den Staubsauger-Wischer herum gereinigt. Wenn die Zielreinigung beendet ist, kehrt der Staubsauger-Wischer automatisch an seinen ursprünglichen Standort zurück und schaltet sich ab.

Hinweis: Die Aktivierung des Zielreinigungs-Modus beendet die aktuelle Reinigungsaufgabe des Staubsaugers.

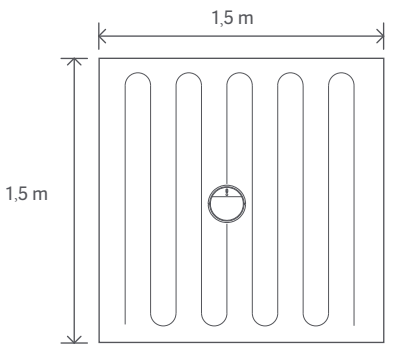

Nicht-Stören-Modus

Die Anzeige schaltet sich aus, wenn sich der Staubsauger-Wischer im Nicht-Stören-Modus (DND) befindet. Zuvor geplante Reinigungsaufgaben werden im DND-Modus wie sonst auch ausgeführt. Nicht beendete Reinigungsaufgaben werden erst fortgesetzt, wenn der aktuelle DND-Zeitraum endet.

Hinweis: Sobald der Staubsauger-Wischer mit der Mi Home/Xiaomi Home-App verbunden ist, wird der DND-Modus standardmäßig aktiviert. Sie können DND deaktivieren und DND-Zeiträume in der App ändern.

Mehr App-Funktionen

Die Mi Home/Xiaomi Home-App bietet eine Vielzahl an Sonderfunktionen und verschiedene Reinigungsmodi, einschließlich „Zone zur Reinigung auswählen“, „Zonen-Reinigung“, „App-konfigurierte eingeschränkte Bereiche/Virtuelle Wände“, „Eingeschränkte Bereiche“, „Dort reinigen“, „Teppich-Boost“ und mehr.

Hinweise:

· Weitere Informationen dazu, wie die Funktionen des Staubsauger-Wischers in der Mi Home/Xiaomi Home-App verwendet werden, entnehmen Sie bitte den Anweisungen in der App.

· Bitte beachten Sie, dass bestimmte Funktionen aufgrund fortlaufender App-Aktualisierungen und Verbesserungen variieren können.

Verwendung

Benutzung der Wischfunktion

1. Installation des Wisch-Moduls.

Installation des Wischers: Befeuchten Sie das Wischer-Pad und wringen Sie überschüssiges Wasser aus. Schieben Sie das Wischer-Pad ganz in den Schlitz des Wassertanks, bis es sicher an seinem Platz ist.

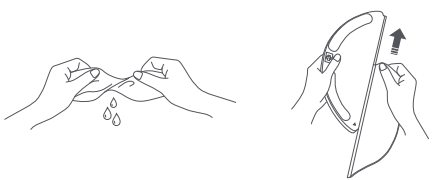

2. Füllen Sie den Wassertank

Öffnen Sie den Wassertankdeckel, füllen Sie den Tank mit Wasser und verschließen Sie den Deckel sicher.

Hinweise:

· Füllen Sie kein heißes Wasser in den Wasserbehälter, da sich der Behälter dadurch verformen könnte.
· Um Verstopfungen zu vermeiden, geben Sie keine Reinigungs- oder Desinfektionsmittel in den Wasserbehälter.

3. Installation des Wischaufsatzes

Um den Wischaufsatz anzubringen, schieben Sie ihn an der Rückseite des Staubsauger-Wischers ein, bis er einrastet.

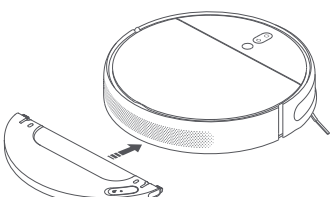

4. Wischen starten

Drücken Sie die Taste ⏻ oder starten Sie die Reinigung über die Mi Home/Xiaomi Home-App. Der Staubsauger-Wischer erkennt den Wischaufsatz automatisch und beginnt mit dem Wischen und der Wasserzugabe nach Bedarf.

Hinweise:

· Die Wischfunktion darf nicht auf Teppichen verwendet werden.
· Das Wischtuch sollte nach 30-minütiger Benutzung gereinigt werden, um einen angemessenen Wasserfluss und optimale Reinigungswirkung zu gewährleisten.

Verwendung

5. Hinzufügen von Wasser bzw. Reinigung des Wischers während des Reinigungsvorgangs

Wenn Sie während einer Reinigungsaufgabe den Staubsauger-Wischer mit Wasser auffüllen oder den Wischer reinigen wollen, drücken Sie eine beliebige Taste, um den Staubsauger-Wischer anzuhalten, und entfernen Sie dann den Wasserbehälter. Nach Zugabe von Wasser oder Reinigung des Wischers setzen Sie den Wasserbehälter und den Wischer wieder ein und drücken Sie die Taste ⏻, um die Reinigungsaufgabe fortzusetzen.

Hinweis: Um Navigationsfehler zu vermeiden, dürfen Sie den Staubsauger-Wischer nicht anheben oder bewegen, wenn er sich im Pausenmodus befindet.

6. Wasserfluss regulieren

Der Wasserfluss des Staubsauger-Wischers kann über die Mi Home/ Xiaomi Home-App reguliert werden.

7. Entfernen des Wischtuchaufsatzes

Nachdem der Staubsauger-Wischer die Reinigung beendet hat und in die Ladestation zurückgekehrt ist, drücken Sie die Seitenclips des Wischaufsatzes nach innen und ziehen Sie den Aufsatz heraus.

Hinweis: Wenn der Staubsauger-Wischer geladen oder nicht verwendet wird, entfernen Sie den Wischaufsatz, gießen Sie das gesamte restliche Wasser aus dem Tank aus und reinigen Sie den Wischer, um Schimmelbildung und Gerüche zu vermeiden.

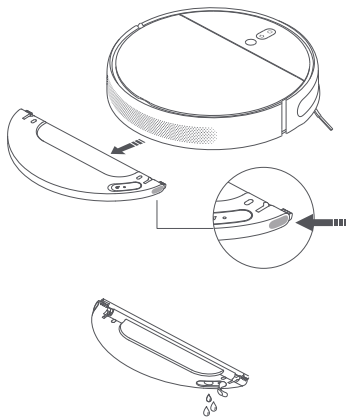

Regelmäßige Wartung

Bürste * Wöchentliche Reinigung wird empfohlen.

1. Drehen Sie den Staubsauger-Wischer um und drücken Sie die Clips zusammen, um die Bürstenabdeckung zu entfernen.
2. Heben Sie die Bürste aus dem Staubsauger-Wischer heraus und reinigen Sie dann die Bürstenlager.
3. Verwenden Sie das mitgelieferte Bürstenreinigungswerkzeug, um Haare zu entfernen, die sich auf der Bürste verfangen haben.
4. Setzen Sie die Bürste wieder ein, setzen Sie dann die Abdeckung wieder auf und drücken Sie sie an, bis die Clips einrasten.

Hinweis: Es wird empfohlen, die Bürste wöchentlich zu säubern und alle 6 bis 12 Monate zu ersetzen.

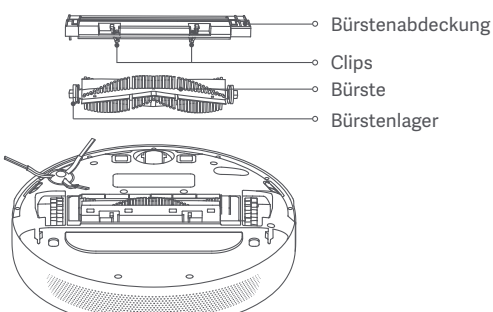

Verwendung des Bürstenreinigungswerkzeugs

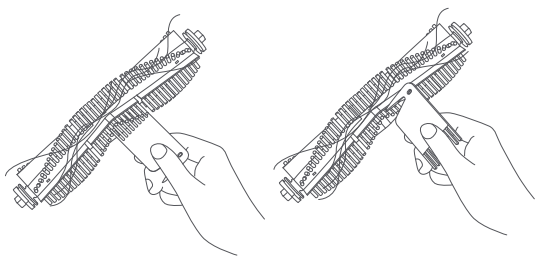

Hinweis: Wenn sich in der Bürste zu viele Haare verfangen haben oder wenn Haarknäuel darin feststecken, ziehen Sie nicht zu fest daran, da die Bürste beschädigt werden könnte.

Steuerrad * Nach Bedarf reinigen.

1. Drehen Sie den Staubsauger-Wischer um und ziehen Sie das Steuerrad heraus.
2. Entfernen Sie Haare, Dreck und andere Verunreinigungen vom Rad und der Achse.
3. Setzen Sie das Rad wieder ein und drücken Sie es wieder fest an seinen Platz.

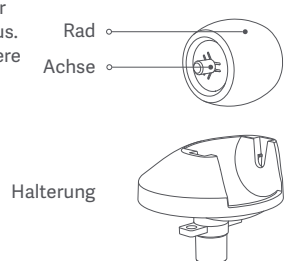

Hinweise:
· Ein kleiner Schraubenschlüssel oder ein anderes Hebelwerkzeug kann verwendet werden, um das Rad vorsichtig herauszuheben und zu entfernen.
· Das Rad kann mit Wasser gereinigt und nach dem Trocknen wieder eingebaut werden.

Regelmäßige Wartung

Seitenbürste * Monatliche Reinigung wird empfohlen.

1. Drehen Sie den Staubsauger-Wischer um und ziehen Sie dann die Seitenbürste vorsichtig wie in der Abbildung unten gezeigt heraus, um sie zu reinigen.
2. Bringen Sie anschließend die Seitenbürste wieder an.

Hinweis: Es wird empfohlen, die Seitenbürste monatlich zu säubern und alle 3 bis 6 Monate zu ersetzen.

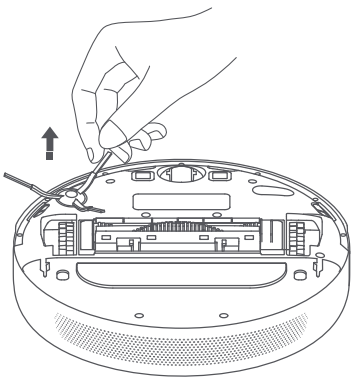

Sensoren des Staubsauger-Wischers

Benutzen Sie weichen Stoff, um alle Sensoren zu reinigen, einschließlich:
1. Vier Klippensensoren auf der Unterseite des Staubsaugers.
2. Der Bewegungssensor auf der Unterseite.
3. Optischer Sensor an der Unterseite des Staubsauger-Wischers.
4. Infrarot-Bremssensor und Hindernissensor an der Vorderseite des Staubsauger-Wischers.

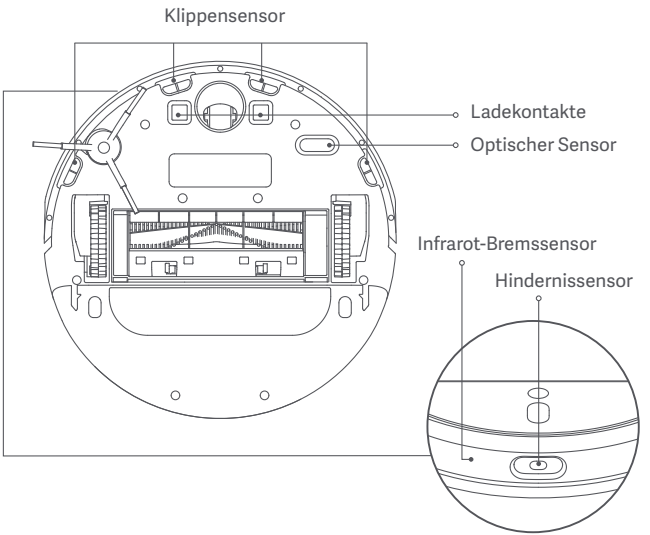

Regelmäßige Wartung

Staubbehälter und Filter

Hinweis: Eine wöchentliche Reinigung wird empfohlen.

1. Öffnen Sie den Deckel des Staubsauger-Wischers und drücken Sie dann den Staubbehälter-Clip ein, um das Staubfach zu entfernen.

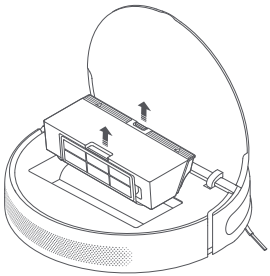

2. Öffnen Sie den Deckel des Staubbehälters wie in der Abbildung dargestellt.

Hinweis: Damit der Filter frei von Verstopfungen bleibt, klopfen Sie leicht auf den Staubbehälter, wenn Sie ihn leeren.

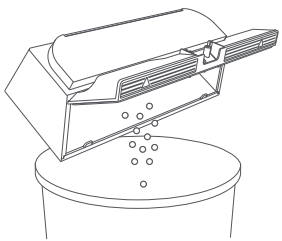

Reinigung des waschbaren Filters

Hinweis: Eine 14-tägige Reinigung wird empfohlen.

1. Öffnen Sie den Deckel des Staubbehälters an den mit Pfeilen markierten Stellen.

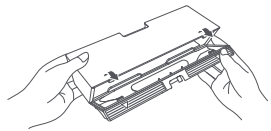

2. Geben Sie sauberes Wasser in den Staubbehälter und schließen Sie den Deckel. Schütteln Sie dann den Behälter hin und her und gießen Sie das Wasser schließlich aus.

Hinweis: Zur Reinigung des Filters sollte nur sauberes Wasser verwendet werden. Verwenden Sie kein Reinigungsmittel.

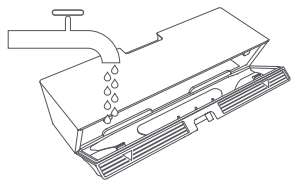

Regelmäßige Wartung

3. Nehmen Sie den Filter heraus, wie in der Abbildung gezeigt, spülen Sie ihn aus und klopfen Sie leicht auf den Rand des Filters, um Staub und Ablagerungen zu entfernen.

Hinweis: Versuchen Sie nicht, den Filter mit einer Bürste oder einem Finger zu reinigen.

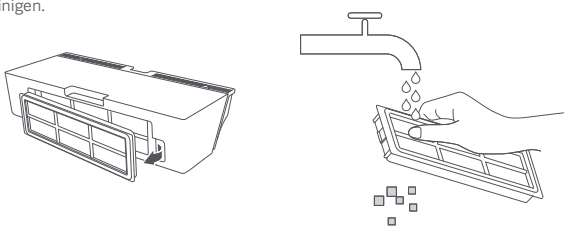

4. Legen Sie den Staubbehälter und den Filter zum Trocknen zur Seite, bevor Sie wieder eingesetzt werden.

Hinweis: Der Filter muss vor der Benutzung vollständig trocken sein (mindestens 24 Stunden trocknen).

Wischer

* Reinigung nach jeder Verwendung wird empfohlen.

1. Ziehen Sie das Wischer-Pad vom Wischmodul ab.

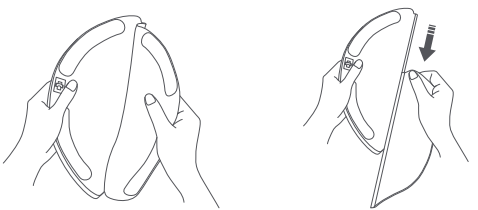

2. Reinigen und trocknen Sie das Wischer-Pad.

Nehmen Sie das Wischer-Pad vor der Reinigung aus dem Wischmodul heraus und stellen Sie sicher, dass das Schmutzwasser nicht in den Wasserauslass zurückfließt, um eine Verstopfung zu vermeiden. Drücken Sie nicht zu stark auf das Wischer-Pad, da dies die Leistung des Wischer-Pads beeinträchtigen kann. Das Pad sollte vor jedem Gebrauch gereinigt werden.

Hinweis: Es wird empfohlen, Wischer-Pad alle 3 bis 6 Monate zu auszutauschen.

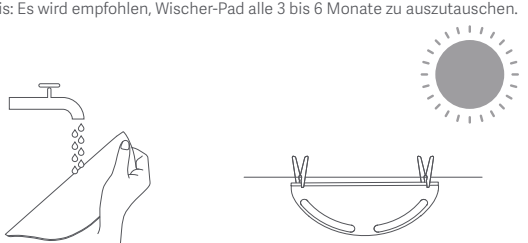

Regelmäßige Wartung

Akku

Der Staubsauger-Wischer enthält einen Hochleistungs-Lithium-Ionen-Akku. Bitte stellen Sie sicher, dass dieser bei täglicher Nutzung gut geladen ist, um die optimale Akkuleistung beizubehalten.

Hinweis: Wenn der Staubsauger-Wischer längere Zeit nicht benutzt wird, schalten Sie ihn aus und stellen Sie ihn weg. Um Schäden durch Tiefentladung zu vermeiden, sollte der Staubsauger-Wischer mindestens einmal alle drei Monate aufgeladen werden.

Ladestation

Reinigen Sie die Kontakte der Ladestation mit weichem Stoff.

Aktualisieren auf die neueste Firmware

Sie können die Firmware über die App aktualisieren. Stellen Sie vor der Aktualisierung sicher, dass der Staubsauger-Wischer auf der Ladestation steht und noch mindestens 15 % Akkuladung hat.

Staubsauger-Wischer neu starten

Wenn der Staubsauger-Wischer nicht mehr reagiert oder sich nicht mehr ausschalten lässt, drücken Sie die Taste ⏻ 6 Sekunden lang, um eine Zwangsabschaltung durchzuführen. Drücken und halten Sie dann die Taste ⏻ 3 Sekunden lang, um den Staubsauger-Wischer einzuschalten.

Werkseinstellungen wiederherstellen

Wenn der Staubsauger-Wischer nach dem Neustart nicht funktioniert, drücken Sie die Reset-Taste mit einem Stift, bis Sie die Sprachmeldung hören „Wiederherstellen der Werkseinstellungen“. Dadurch wird der Staubsauger-Wischer auf seine ursprünglichen Werkseinstellungen zurückgesetzt.

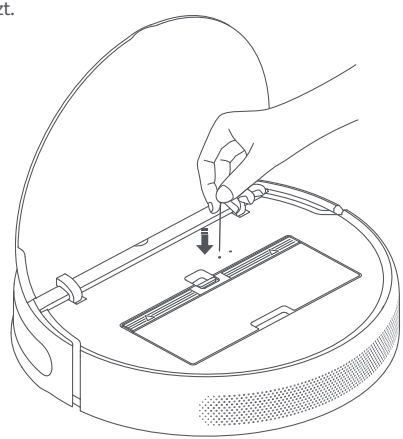

Fehlerbehebung

Wenn beim Betrieb des Staubsauger-Wischers ein Fehler auftritt, blinkt die Betriebsanzeige Orange und es ertönt eine Warnansage. Konsultieren Sie bitte die folgende Tabelle, um eine Lösung zu finden.

Fehler	Lösung
Bitte reinigen und klopfen Sie sanft auf den Stoßdämpfer.	Steckt der Stoßdämpfer fest, klopfen Sie leicht darauf, um Fremdobjekte zu entfernen. Falls dies das Problem nicht löst, bringen Sie das Staubsauger-Wischer an einen anderen Ort und starten Sie ihn dort neu.
Bitte platzieren Sie den Staubsauger-Wischer auf Bodenhöhe und starten Sie ihn erneut.	Ein Rad hat keinen Bodenkontakt. Platzieren Sie den Staubsauger-Wischer auf den Boden und reaktivieren Sie ihn erneut.
Bitte reinigen Sie den Klippensensor, stellen Sie Staubsauger-Wischer auf ebenen Boden und starten Sie ihn erneut.	Ein Teil des Staubsaugers hat keinen Bodenkontakt. Stellen Sie den Staubsauger-Wischer auf ebenen Boden und starten Sie ihn neu. Dieser Fehler kann auch auftreten, wenn der Klippensensor verschmutzt ist. Um diese Möglichkeit auszuschließen, reinigen Sie den Klippensensor.
Bitte entfernen Sie die Hauptbürste und reinigen Sie die Borsten und Achse.	Ein Fremdkörper könnte sich in der Bürste verfangen haben. Entfernen Sie die Bürste und reinigen Sie ihre Borsten und Lager.
Entfernen und reinigen Sie die Seitenbürste.	Ein Fremdkörper könnte sich in der Seitenbürste verfangen. Entfernen Sie die Seitenbürste und reinigen Sie diese.
Bitte prüfen Sie, ob Objekte um die Haupträder gewickelt sind. Bringen Sie anschließend den Staubsauger-Wischer an eine neue Stelle und reaktivieren Sie ihn.	Ein Fremdkörper könnte sich in einem der Haupträder verfangen haben. Reinigen Sie die Räder und aktivieren Sie dann den Staubsauger-Wischer erneut.
Bitte entfernen Sie alle Hindernisse um den Staubsauger-Wischer.	Der Staubsauger-Wischer könnte hängen- oder steckengeblieben sein. Bitte entfernen Sie alle Hindernisse um das Gerät herum.
Bitte bringen Sie den Staubbehälter und den Filter wieder an.	Stellen Sie sicher, dass der Staubbehälter und der Filter richtig installiert sind. Falls der Fehler nicht behoben ist, versuchen Sie, den Filter auszutauschen.

Fehlerbehebung

Es wurden starke magnetische Felder erkannt. Aktivieren Sie den Staubsauger-Wischer in ausreichendem Abstand von virtuellen Wänden.	Der Staubsauger-Wischer ist möglicherweise zu nahe an einer virtuellen Wand. Bringen Sie den Staubsauger-Wischer an einen neuen Ort und aktivieren Sie ihn erneut.
Ladefehler. Versuchen Sie, die Ladekontakte zu reinigen.	Wischen Sie die Ladekontakte sowohl an der Ladestation als auch am Staubsauger-Wischer mit einem trockenen Tuch ab.
Prüfen Sie, ob der Filter trocken ist oder gereinigt werden muss.	Möglicherweise ist der Filter nicht trocken. Lassen Sie ihn in diesem Fall mindestens 24 Stunden richtig trocknen. Falls der Filter blockiert ist, versuchen Sie, ihn zu reinigen. Wenn das Problem nicht behoben werden kann, ersetzen Sie bitte den Filter.
Bitte reinigen Sie den optischen Navigationssensor.	Reinigen Sie den visuellen Navigationssensor und reaktivieren Sie den Staubsauger-Wischer.
Versuchen Sie, den Staubsauger-Wischer zurückzusetzen.	Der Staubsauger-Wischer kann aufgrund eines internen Fehlers nicht weiterarbeiten. Bitte versuchen Sie, den Staubsauger-Wischer zurückzusetzen.
Versuchen Sie, den Hindernissensor zu reinigen.	Wischen Sie den Hindernissensor sauber und führen Sie einen Neustart durch.

Wenn das Problem weiterhin besteht, wenden Sie sich bitte an den Kundendienst.

FAQ

Problemtyp	Lösung
Was soll ich machen, wenn sich der Staubsauger-Wischer nicht anschalten lässt?	Bei einer Umgebungstemperatur von unter 0°C oder über 40°C kann die Batterie des Staubsauger-Wischers schwach sein. Bitte verwenden Sie den Staubsauger-Wischer ausschließlich in Umgebungen mit einer Temperatur von 0-40°C. Laden Sie das Produkt vor der Verwendung.
Was soll ich machen, wenn sich der Staubsauger-Wischer nicht laden lässt?	Vergewissern Sie sich, dass das Stromkabel richtig in die die Ladestation und die Steckdose eingesteckt ist, und stellen Sie sicher, dass die Ladekontakte sauber sind. Falls dem nicht so ist, dann wischen Sie die Ladekontakte an der Station und dem Staubsauger-Wischer mit einem trockenen Tuch ab.
Warum kehrt der Staubsauger-Wischer nicht zum Laden an die Station zurück?	Prüfen Sie, ob sich im Bereich der Ladestation zu viele Hindernisse befinden und platzieren Sie die Station an einem Ort ohne Hindernisse in der Umgebung. Vergewissern Sie sich, dass sich seitlich von der Ladestation in einem Umkreis von 0,5 Metern und vor der Ladestation in einem Umkreis von 1,5 Metern keine Hindernisse befinden.Bitte reinigen Sie den Signalbereich der Ladestation.
Was soll ich machen, wenn der Staubsauger-Wischer nicht erwartungsgemäß funktioniert?	Schalten Sie den Staubsauger-Wischer aus und wieder ein.
Staubsauger-Wischer gibt ein merkwürdiges Geräusch ab.	Ein Fremdkörper könnte sich in der Hauptbürste, Seitenbürste oder einem der Räder verfangen haben. Schalten Sie den Staubsauger-Wischer aus und entfernen Sie eventuell vorhandenen Schmutz.
Warum reinigt der Staubsauger-Wischer nicht mehr so effizient oder lässt Staub zurück?	Bitte prüfen Sie, ob das Staubfach voll ist und leeren Sie dieses, falls dem so ist. Bitte prüfen Sie zudem den Filter und reinigen Sie diesen erforderlichenfalls und prüfen Sie, ob sich etwas um die Bürsten gewickelt hat.
Staubsauger-Wischer kann nicht mit dem WLAN verbunden werden.	Etwas ist mit der WLAN-Verbindung nicht in Ordnung. Setzen Sie das WLAN zurück und versuchen Sie dann erneut, eine Verbindung herzustellen. Standortberechtigungen sind nicht aktiviert. Vergewissern Sie sich, dass bei Ihrem Gerät Standortberechtigungen für die Mi Home/Xiaomi Home-App aktiviert sind. Das WLAN-Signal ist schwach. Stellen Sie sicher, dass der Staubsauger-Wischer sich in einem Bereich mit gutem WLAN-Empfang befindet. Der Staubsauger-Wischer unterstützt keine 5-GHz-WLAN-Verbindung. Stellen Sie sicher, dass der Staubsauger-Wischer eine 2,4-GHz-WLAN-Verbindung hat. Benutzername oder Passwort für das WLAN-Netzwerk ist falsch. Stellen Sie sicher, dass Sie zur Verbindung mit Ihrem WLAN-Netzwerk den richtigen Benutzernamen bzw. das richtige Passwort verwenden.

FAQ

Problemtyp	Lösung
Warum führt der Staubsauger-Wischer nicht die planmäßige Reinigung durch?	Vergewissern Sie sich, dass der Batteriestand ausreichend ist. Der Batteriestand des Staubsauger-Wischers muss mindestens 15 % betragen, damit mit einer geplanten Reinigung begonnen werden kann.
Verbraucht der Staubsauger-Wischer Strom, wenn dieser nach dem vollständigen an der Ladestation bleibt?	Wenn der Staubsauger-Wischer nach dem vollständigen an der Ladestation bleibt, wird eine geringe Menge Strom verbraucht, damit die Batterie im Ruhemodus weiterhin eine optimale Leistung erbringen kann.
Muss ich den Staubsauger-Wischer die ersten drei Male 16 Stunden lang aufladen?	Der Speicher der Lithiumbatterie wird nicht beeinträchtigt und kann so aufgeladen werden, wie es Ihnen beliebt. Sie brauchen keine 16 Stunden lang zu warten, um die Batterie vollständig aufzuladen.
Was soll ich machen, wenn beim Bodenwischen kein oder sehr wenig Wasser austritt?	Bitte vergewissern Sie sich, dass das Wasserfach gefüllt ist und dass der Wischer richtig installiert ist. Bitte reinigen Sie den Wischer in regelmäßigen Abständen.
Aus dem Wischaufsatz tritt zu viel Wasser aus.	Stellen Sie sicher, dass der Wasserbehälter ordnungsgemäß verschlossen ist.
Warum setzt der Staubsauger-Wischer die Reinigung nach dem Laden nicht fort?	Im „Do Not Disturb"-Modus (DND, nicht stören) oder nach dem manuellen Zurückstellen an die Ladestation setzt der Staubsauger-Wischer die Reinigung nicht fort.
Der Staubsauger-Wischer kehrt nicht zur Ladestation zurück, nachdem er versetzt wurde.	Das Versetzen des Staubsauger-Wischers kann dazu führen, dass er sich repositioniert oder für seine Umgebung eine neue Karte anlegt. Falls der Staubsauger-Wischer zu weit von der Ladestation entfernt ist, kann er möglicherweise nicht alleine automatisch zurückkehren; in diesem Fall müssen Sie ihn von Hand an der Ladestation positionieren.

Spezifikationen

Staubsauger-Wischer

Modell	STYTJ02ZHM
Abmessungen	353 × 350 × 81,5 mm
Akku	14,4 V ⎓ /4800 mAh（Nennkapazität）
Nettogewicht	3,7 kg
WLAN-Verbindung	Wi-Fi IEEE 802.11b/g/n 2,4 GHz
Nennspannung	14,4 V ⎓
Eingangsspannung	40 W
Betriebsfrequenz	2400-2483,5 MHz
Maximale Ausgangsleistung	<20 dBm

Ladestation

Modell	CDZ1902
Abmessungen	130 × 126 × 93 mm
Ausgangsleistung	100-240 V ~ 50/60 Hz 0,5 A
Nennleistung	19,8 V ⎓ 1 A

Unter normalen Einsatzbedingungen muss dieses Gerät einen Abstand von mindestens 20 cm zwischen der Antenne und dem Körper des Benutzers einhalten.

WEEE-Informationen

Alle mit diesem Symbol gekennzeichneten Produkte sind Elektroschro und Elektrogeräte (WEEE entsprechend EU-Richtlinie 2012/19/EU) und dürfen nicht mit unsortiertem Haushaltsmüll vermischt werden. Schützen Sie stadessen Ihre Mitmenschen und die Umwelt, indem Sie Ihre zu entsorgenden Geräte an eine dafür vorgesehene, von der Regierung oder einer lokalen Behörde eingerichtete Sammelstelle zum Recycling von Elektroschro und Elektrogeräten bringen. Eine ordnungsgemäße Entsorgung und Recycling helfen, negative Auswirkungen auf die Gesundheit von Umwelt und Menschen zu vermeiden. Wenden Sie sich bie an den Installateur oder lokale Behörden, um Informationen zum Standort und den allgemeinen Geschäsbedingungen solcher Sammelstellen zu erhalten.

Weitere Informationen finden Sie unter www.mi.com
Hergestellt für: Xiaomi Communications Co., Ltd.
Hergestellt von: Dreame (Tianjin) Information Technology Co., Ltd.
(a Mi Ecosystem company)
Adresse: Room 2112-1-1, South District, Finance and Trade Center, 6975 Yazhou Road, Dongjiang Bonded Port Area,Tianjin Pilot Free Trade Zone, 300463 Tianjin, China

Importeur:
Beryko s.r.o.
Na Roudné 1162/76, 301 00 Plzeň
www.beryko.cz

CE

Made in China